- geprüft -
Th. Frannschmidt

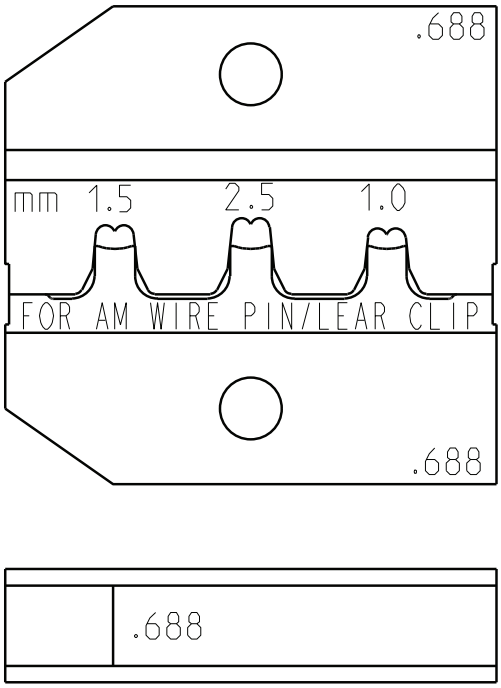

	Maßstab: 2:1	Masse:	SAP-Nr. roh: SAP-Nr.: Oberfläche:
	Material: Halbzeug:		

Vorfreigabe					Datum	Name
				Bear.	17.03.2016	Andreas Otte
				Gepr.		
				Norm		
				A4		
1				RENNSTEIG WERKZEUGE		
Zust.	Änderung	Datum	Name	(Urspr.)		

Benennung:
Crimpeinsatz 12.688
Kennzeichnung f. RT

Zeichnungsnummer: **624 688**

Blatt 5 / 5 Bl.

(Ers.f.:) (Ers.d.:)

Dateiname des Zeichnungsobjektes: 624_688	1.2	Dateityp: ASSEM
Dateiname der Zeichnung: 624_688		